СПЦМШ.10.00.00-цвх

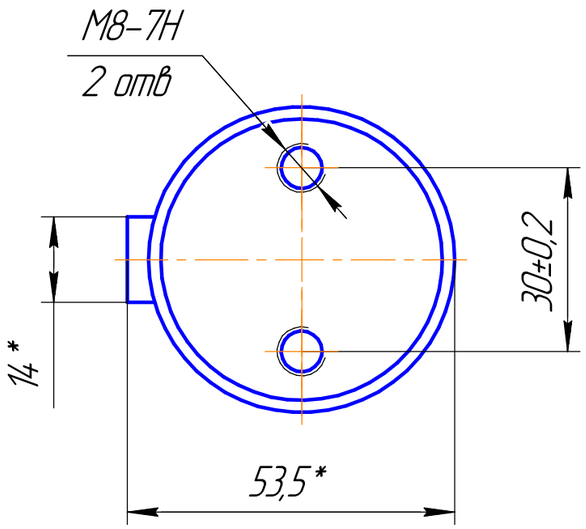

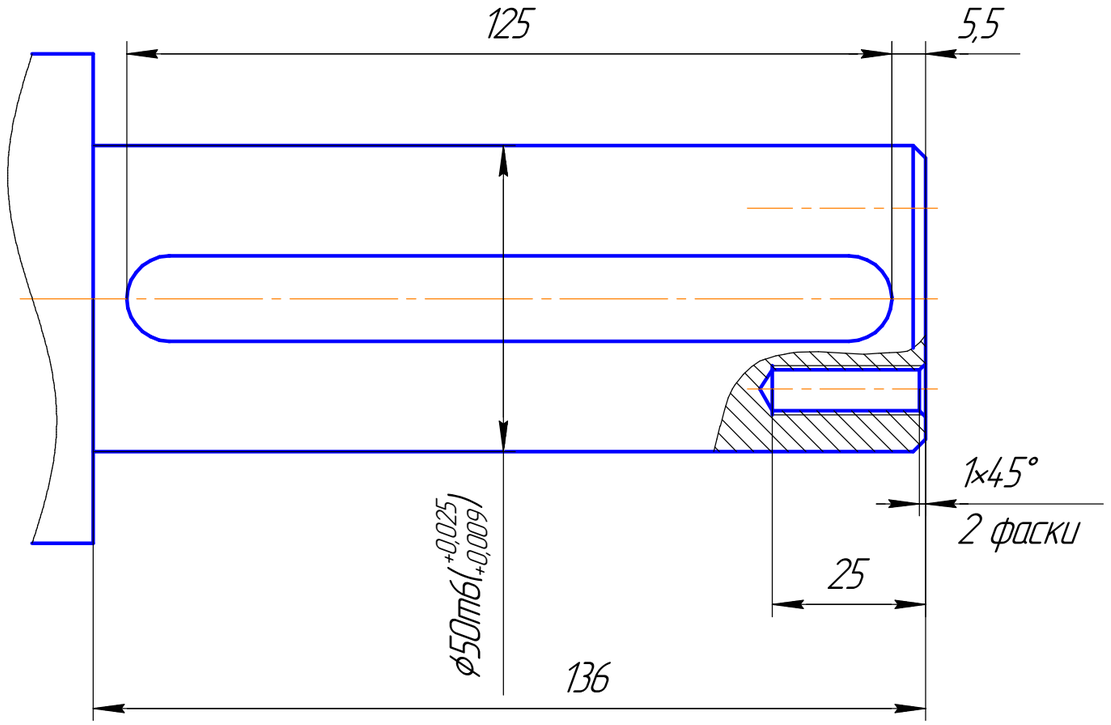

Оба конца быстроходного вала редуктора одинаковые

1. * – размеры для справок.

Изм.	Лист	№ докум.	Подп.	Дата	СПЦМШ.10.00.00-цвх		
Разраб.		Крылков			Вал редуктора ЦТНД-400 быстроходный	Лит.	Масса	Масштаб
Пров.		Ларинин						1:1
Т.контр.						Лист	Листов 1	
Н.контр.		Тараканов				ООО ЦТЭ		
Утв.		Игнатов						

Перв. примен. | Справ. № | Подп. и дата | Инв. № дубл. | Взам. инв. № | Подп. и дата | Инв. № подл.

Копировал | Формат А3